MEFERI
HUNT YOUR NEEDS

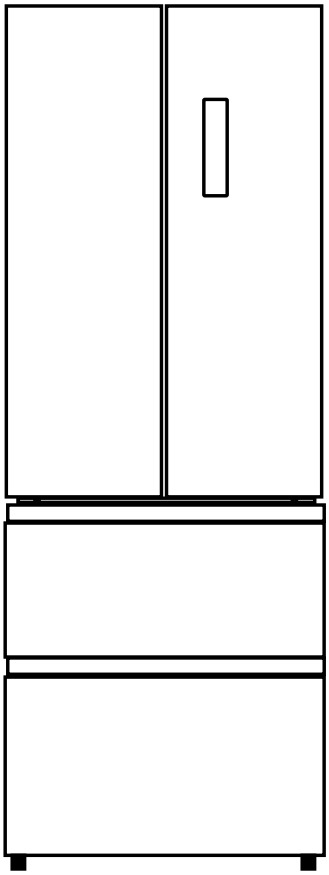

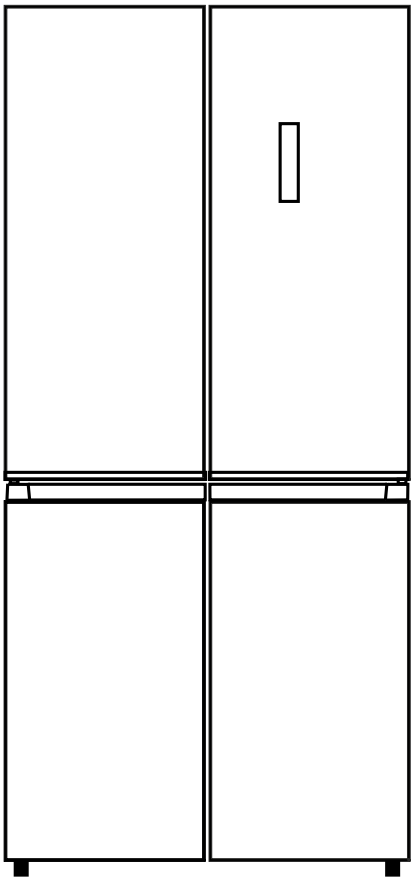

РУКОВОДСТВО ПО ЭКСПЛУАТАЦИИ

ОТДЕЛЬНОСТОЯЩИЙ ХОЛОДИЛЬНИК

MFR70BK TOTAL NO FROST CROSS DOOR ULTRA
MFR70WH TOTAL NO FROST CROSS DOOR ULTRA
MFR83IX TOTAL NO FROST CROSS DOOR COMFORT
MFR83BLACK IX TOTAL NO FROST CROSS DOOR COMFORT
MFR70BK TOTAL NO FROST FRENCH DOOR ULTRA
MFR70WH TOTAL NO FROST FRENCH DOOR ULTRA

www.meferi-home.ru

V2

Уважаемый покупатель!

Благодарим Вас за приобретение бытовой техники MEFERI. Мы уверены, что данный холодильник займет достойное место на Вашей кухне и станет не просто прибором для хранения продуктов, а сердцем Вашей кухни и будет радовать Вас долгие годы. Холодильник MEFERI соответствует самым высоким требованиям и отвечает мировым стандартам качества.

Для правильного и безопасного использования устройства, пожалуйста, ознакомьтесь со всеми пунктами данной инструкции по эксплуатации. Просим Вас сохранять его на весь срок службы данного холодильника. В инструкции даны полезные советы по уходу и чистке холодильника, по его использованию, а также содержатся рекомендации по хранению продуктов и экономии электроэнергии.

Изготовитель оставляет за собой право вносить изменения в конструкцию и комплектацию изделия без предварительного уведомления с целью улучшения характеристик продукции. Бытовая техника MEFERI постоянно совершенствуется, обновляется дизайн и функционал, поэтому рисунки и обозначения, приведенные далее, могут несколько отличаться от приобретенной Вами модели.

В случае, если в процессе эксплуатации возникнут неполадки, на последних страницах Вы сможете найти советы, как самостоятельно устранить мелкие неисправности. Подробная информация указана в гарантийном талоне внутри упаковки.

Перед использованием холодильника внимательно прочтите руководство и сохраните его. При продаже или передаче холодильника другому лицу приложите руководство к устройству. Изготовитель не несет ответственности за поломки, возникшие из-за неправильного использования холодильника.

СОДЕРЖАНИЕ

МЕРЫ ПРЕДОСТОРОЖНОСТИ 5
Электрическая безопасность 6
ИНФОРМАЦИЯ О ПРОДУКТЕ 8
Особенности продукта 8
Описание устройства 9
Размеры устройства.....11
УСТАНОВКА ПРИБОРА..... 12
Транспортировка.....12
Перед установкой 12
Установка 14
Минимальные расстояния от источников тепла 14
Подключение к сети 15
Отключение источника питания 15
Выравнивание холодильника 15
ЭКСПЛУАТАЦИЯ ПРИБОРА..... 16
Первый запуск устройства.....16
Панель управления.....16
Установка температуры и отключение охлаждения в холодильном отделении.....17
Установка температуры в морозильном отделении 17
Установка температуры в Зоне свежести 17
Режим энергосбережения.....18
Режим быстрого охлаждения 18
Режим быстрой заморозки.....18
Блокировка/разблокировка 18
Функция памяти.....18
Аварийный сигнал при открытой дверце 19
Индикация кодов ошибок на дисплее.....19

Холодильная камера 19
Снятие и установка полок в холодильных камерах 19
Морозильная камера 20
РЕКОМЕНДАЦИИ ПО ХРАНЕНИЮ ПРОДУКТОВ 20
УХОД И ОБСЛУЖИВАНИЕ 22
Размораживание.....22
Чистка и уход.....23
Замена лампы 23
ОБЩИЕ РЕКОМЕНДАЦИИ..... 24
Длительное неиспользование холодильника 24
Отключение электроэнергии.....24
Выключение.....24
Советы по экономии энергии 24
ПОИСК И УСТРАНЕНИЕ НЕИСПРАВНОСТЕЙ..... 25
ТЕХНИЧЕСКИЕ ХАРАКТЕРИСТИКИ 30
ПРАВИЛА И УСЛОВИЯ МОНТАЖА, ХРАНЕНИЯ, ТРАНСПОРТИРОВКИ, РЕАЛИЗАЦИИ И УТИЛИЗАЦИИ..... 32
Перемещение и транспортировка.....32
Утилизация 33
ДОПОЛНИТЕЛЬНАЯ ИНФОРМАЦИЯ 34

МЕРЫ ПРЕДОСТОРОЖНОСТИ

- Производитель не несет ответственности за ущерб, возникший в результате несоблюдения инструкций, содержащихся в данном руководстве.
- Сохраните это руководство для дальнейшего использования или для передачи его следующему пользователю.
- Данное устройство не предназначено для использования людьми (включая детей) с ограниченными физическими, сенсорными или умственными способностями, а также теми, кому не хватает опыта или знаний об этом, за исключением случаев, когда они находились под наблюдением или получили инструкции по использованию устройства от кого-либо, кто отвечает за их безопасность.
- Не используйте прибор в неотапливаемых помещениях осенью и зимой.
- При установке, перемещении, подъеме прибора не беритесь за дверные ручки, не тяните конденсатор на задней части холодильника и не прикасайтесь к компрессорному блоку.
- При транспортировке, перемещении или установке холодильника не наклоняйте его более чем на 40° от вертикального положения. В случае возникновения такой ситуации прибор следует включить минимум через 2 часа после его возвращения в вертикальное положение.
- Перед каждым проведением технического обслуживания вынимайте вилку из сетевой розетки. Не тяните за шнур, а держитесь вместо этого за вилку. Не беритесь за вилку питания мокрыми руками.
- Звук «потрескивания», который может издавать прибор, вызван расширением и сжатием деталей в результате колебаний температуры.
- По соображениям безопасности не ремонтируйте прибор самостоятельно. Ремонт, выполняемый лицами, не имеющими требуемой квалификации может привести к серьезной опасности для пользователя.
- Проветрите помещение, в котором установлен прибор, в течение нескольких минут (размер помещения для прибора, содержащего изобутан/R600a, должен быть не менее 4 м^3) во избежание повреждения системы охлаждения.
- Не помещайте в холодильник легковоспламеняющиеся, взрывоопасные и содержащие газ материалы и продукты (эфир, этанол, бензин и т.д.) во избежание повреждения устройства и возникновения пожара.

- Не разбрызгивайте воду внутри и снаружи холодильника. Это может привести в выходу устройства из строя и поражению электрическим током при прикосновении.
- Не тяните дверцу холодильника вверх или вниз.
- Не помещайте в холодильник горячую воду и перегоревшие продукты. Это может значительно увеличить потребление электроэнергии и повредить покрытие холодильника.
- Не помещайте на холодильник горячие продукты и посуду с температурой 60°С и выше.
- Не замораживайте повторно частично размороженные продукты.
- Не храните напитки в бутылках и банках (особенно газированные напитки) в морозильной камере, они могут взорваться.
- Не кладите в рот замороженные продукты, вынутые непосредственно из морозильной камеры (мороженое, кубики льда и т.д.), их низкая температура может привести к сильному обморожению.
- Убедитесь, что Вы не повредили систему охлаждения и трубки хладагента в испарителе во время установки и транспортировки прибора. Хладагент легко воспламеняется. При попадании хладагента в глаза промойте их чистой водой и немедленно обратитесь за медицинской помощью.
- Если шнур питания был поврежден, его следует заменить в авторизованном сервисном центре **Meferi**.
- Данный прибор предназначен для хранения продуктов, не используйте его для других целей.
- При выполнении таких операций, как чистка, техническое обслуживание или перемещение, прибор должен быть полностью отключен от источника питания (выньте вилку из розетки).

Электрическая безопасность

- Вид тока, напряжение и частота на месте установки устройства должны соответствовать данным, указанным на его паспортной табличке.
- Для этого холодильного прибора требуется стандартная электрическая розетка 220-240 В переменного тока и частотой 50 Гц с трехконтактным заземлением.
- Если в помещении очень влажно, помимо провода заземления необходимо установить устройство защиты от утечки электричества. Из-

бегайте подсоединения провода заземления к водопроводным или газовым трубкам.

- Не беритесь за вилку питания мокрыми руками, чтобы избежать поражения электрическим током.
- Запрещается использовать удлинители шнура питания или электрические разветвители. Подключать устройство к розетке для нескольких устройств нельзя - это может привести к возгоранию.
- Запрещается использовать автономные преобразователи или энергосберегающие разъемы.
- Устройство должно быть заземлено. Если электрическая розетка не заземлена, подключайте холодильник к заземлению отдельно в соответствии с действующими нормами, обратившись к квалифицированному электрику. Неправильно выполненное заземление может привести к выходу устройства из строя или к поражению электрическим током.
- Подключайте устройство только к розетке, снабженной электрическим предохранителем.
- Шнур питания не должен быть поврежден. Поврежденный шнур питания может перегреваться, что способно привести к возгоранию или поражению электрическим током.
- Розетка должна находиться в легкодоступном месте, а штепсельная вилка устройства - в свободном доступе. Не включайте другие электроприборы в эту же розетку.

ИНФОРМАЦИЯ О ПРОДУКТЕ

Особенности продукта

- Инверторный компрессор

Главное достоинство инверторного компрессора – в его энергоэффективности, низком уровне шума и более долгом сроке службы. Постоянная температура, поддерживаемая в инверторных холодильниках, сохранит ваши продукты свежими.

- Точный контроль температуры

Встроенная в холодильник система управления с микрокомпьютером обеспечивает максимальную точность при управлении как холодильной, так и морозильной камерой прибора.

- Автоматическое размораживание (No Frost)

В приборе предусмотрено автоматическое управление частотой и продолжительностью разморозки холодильной и морозильной камер. Вы можете быть уверены, что Вам не придётся размораживать холодильник вручную.

- Цветной LED дисплей и сенсорное управление

Холодильник оснащён внешней панелью управления с цветным сенсорным дисплеем, на котором отображается текущая температура в холодильной и морозильной камерах. С помощью сенсорных кнопок на этой панели осуществляется управление режимами работы прибора.

- Полки из закалённого стекла

Закалённое стекло – это безопасный и надёжный материал, оно легко моется и долговечно в использовании.

- Сигнал открытой двери

Если вы оставите дверь холодильника в открытом состоянии более чем на минуту, холодильник напомнит вам закрыть дверь звуковым сигналом.

- Режимы быстрой заморозки и быстрого охлаждения

Данные режимы предназначены для быстрой заморозки продуктов в морозильном отделении и быстрого охлаждения продуктов в холодильном отделении. Режимы отключаются автоматически по истечении определённого времени.

Описание устройства

Схема устройства

MFR70BK TOTAL NO FROST CROSS DOOR ULTRA
MFR70WH TOTAL NO FROST CROSS DOOR ULTRA

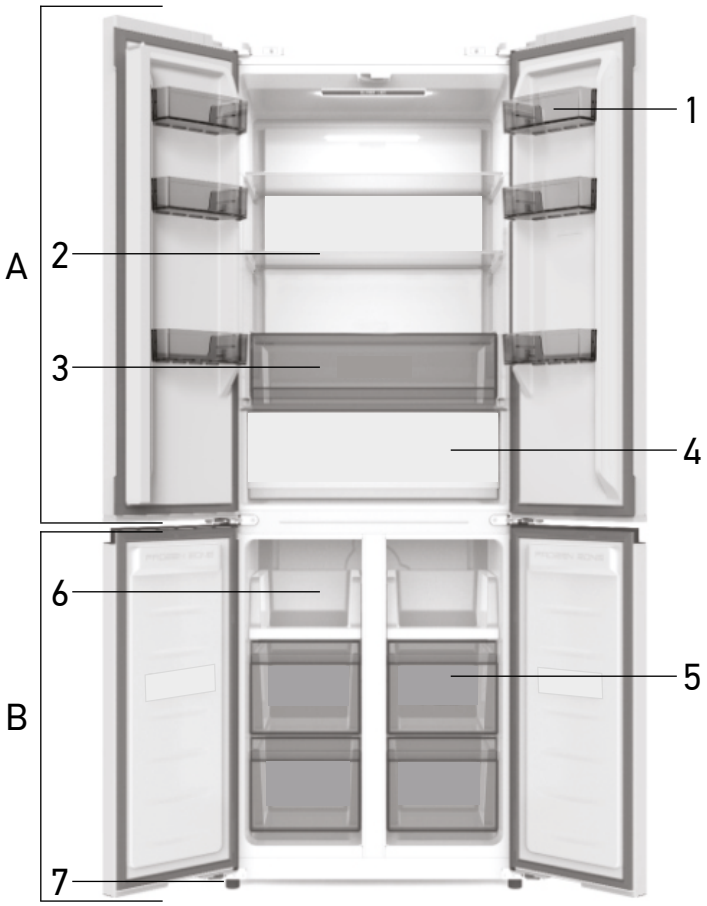

MFR83IX TOTAL NO FROST CROSS DOOR COMFORT
MFR83BLACK IX TOTAL NO FROST CROSS DOOR COMFORT

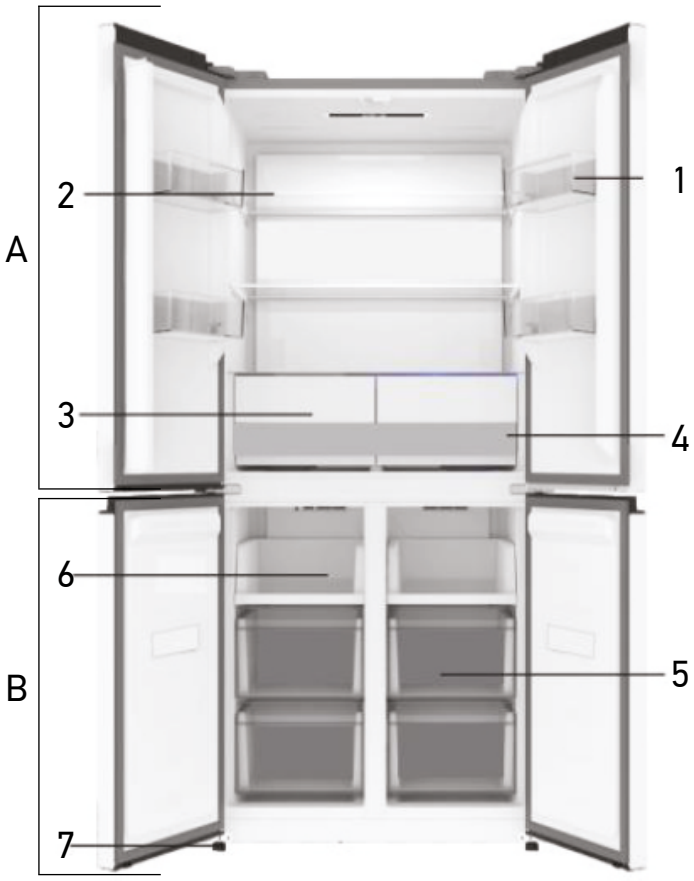

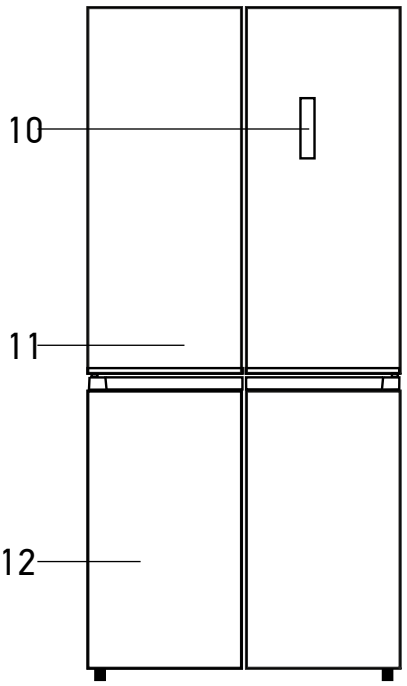

1. Дверная полка холодильной камеры
2. Стеклянная полка холодильной камеры
3. Ящик для овощей и фруктов
4. Ящик холодильной камеры (Зона свежести)
5. Ящик морозильной камеры
6. Лоток морозильной камеры
7. Регулируемая ножка
8. Контейнер для льда
9. Контейнер для яиц
10. Панель управления и дисплей
11. Дверца холодильной камеры
12. Дверца морозильной камеры

A. Холодильное отделение
B. Морозильное отделение

Внимание! *Расположение элементов устройства может быть изменено без предварительного уведомления и может выглядеть не так, как показано на схеме.*

Внешний вид и характеристики фактического продукта могут отличаться в зависимости от модели.

MFR70BK TOTAL NO FROST FRENCH DOOR ULTRA
MFR70WH TOTAL NO FROST FRENCH DOOR ULTRA

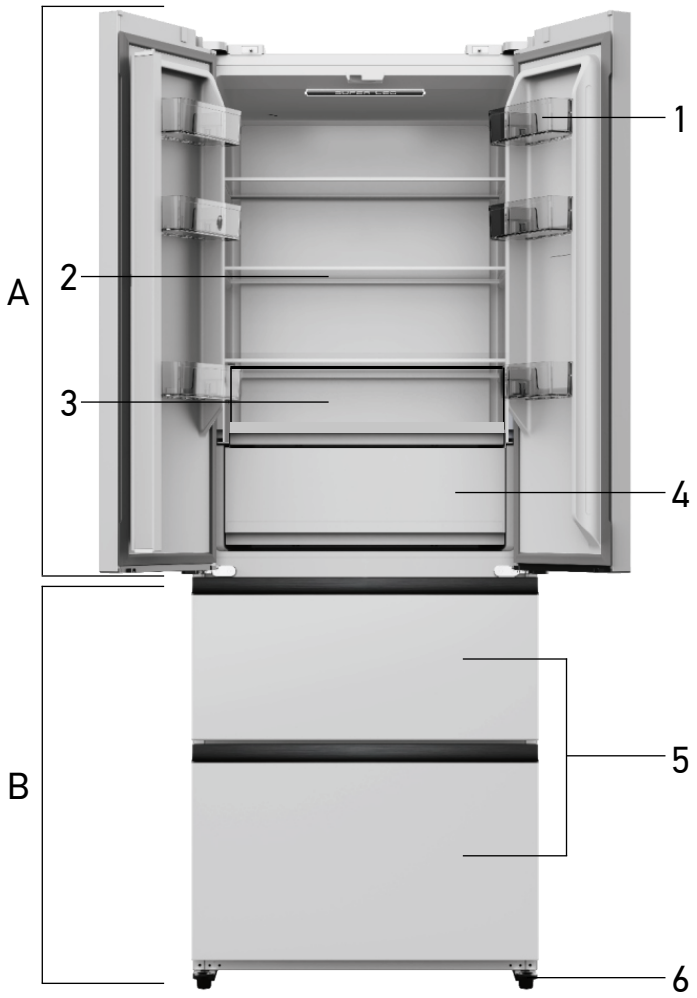

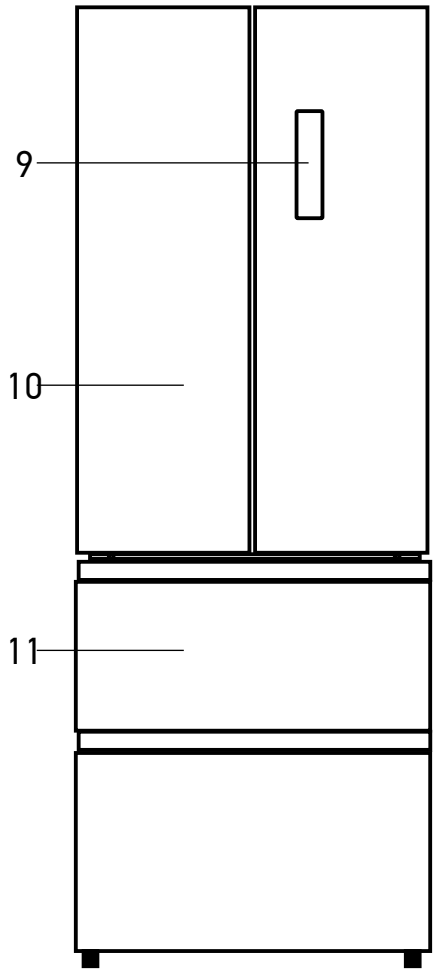

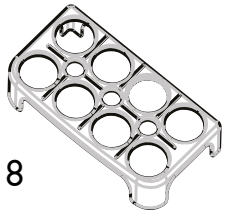

1. Дверная полка холодильной камеры
2. Стеклянная полка холодильной камеры
3. Ящик для овощей и фруктов
4. Ящик холодильной камеры (Зона свежести)
5. Ящик морозильной камеры
6. Регулируемая ножка
7. Контейнер для льда
8. Контейнер для яиц
9. Панель управления и дисплей
10. Дверца холодильной камеры
11. Дверца морозильной камеры

A. Холодильное отделение
B. Морозильное отделение

Внимание! *Расположение элементов устройства может быть изменено без предварительного уведомления и может выглядеть не так, как показано на схеме.*

Внешний вид и характеристики фактического продукта могут отличаться в зависимости от модели.

Размеры устройства

MFR70BK TOTAL NO FROST CROSS DOOR ULTRA
MFR70WH TOTAL NO FROST CROSS DOOR ULTRA

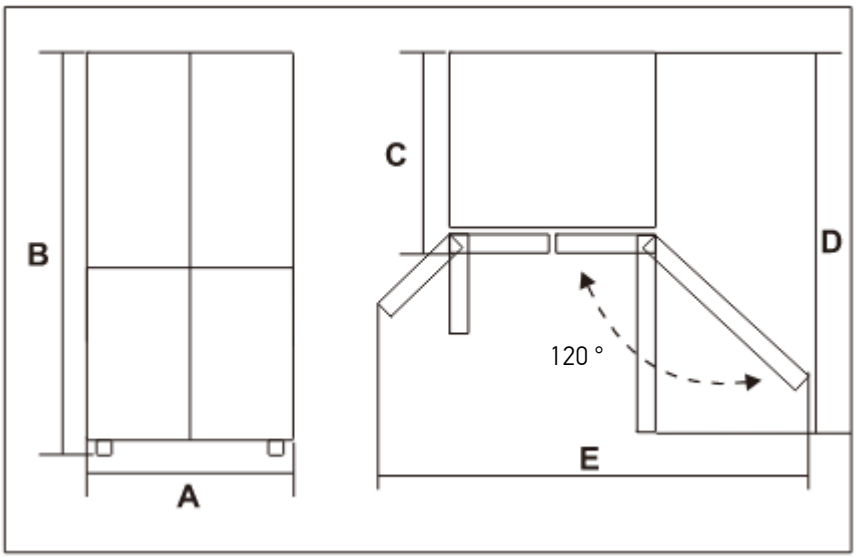

Параметр	A	B	C	D	E
Длина, мм	703	1920	600	916	1025

MFR83IX TOTAL NO FROST CROSS DOOR COMFORT
MFR83BLACK IX TOTAL NO FROST CROSS DOOR COMFORT

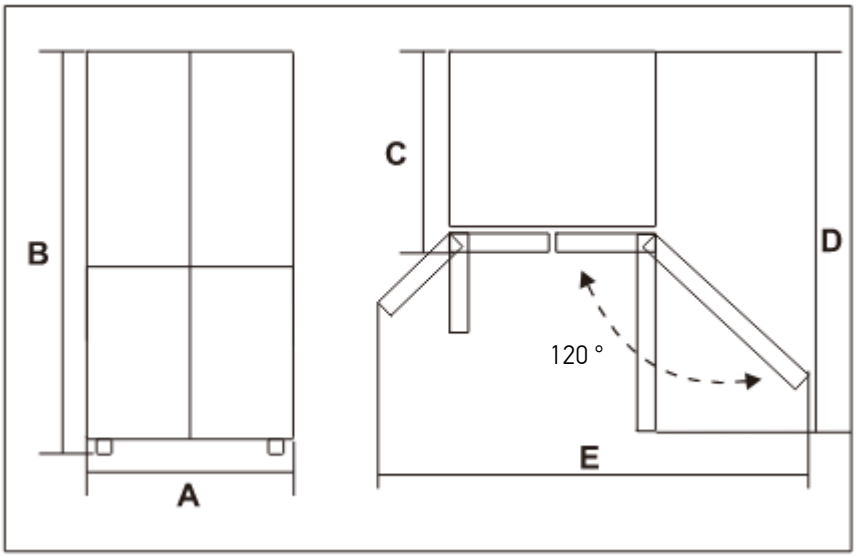

Параметр	A	B	C	D	E
Длина, мм	833	1815	600	981	1218

Приведенные выше цифры являются ориентировочными для целей установки. Фактические размеры устройства могут незначительно отличаться.

Чтобы обеспечить максимальную эффективность работы устройства, оставьте достаточно места вокруг вашего него, как указано на стр. 12.

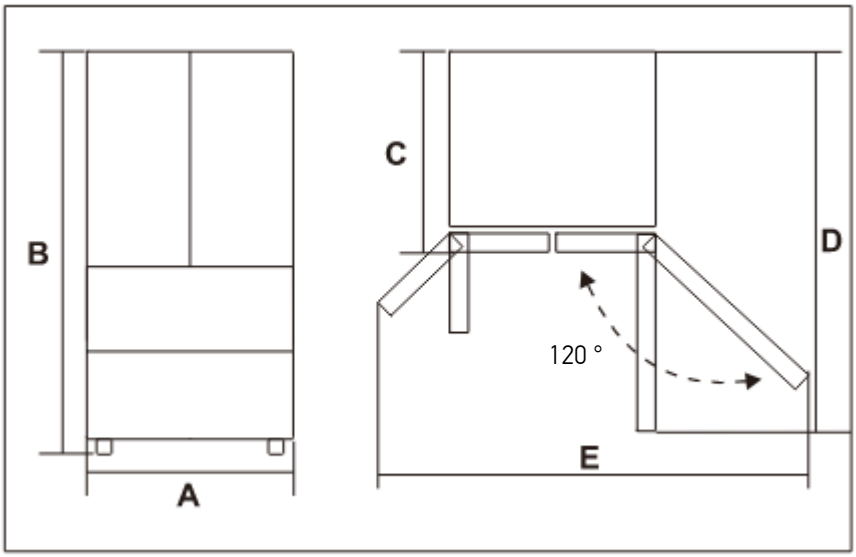

Параметр	A	B	C	D	E
Длина, мм	703	1920	600	916	1025

Приведенные выше цифры являются ориентировочными для целей установки. Фактические размеры устройства могут незначительно отличаться.

Чтобы обеспечить максимальную эффективность работы устройства, оставьте достаточно места вокруг вашего него, как указано на стр. 12.

УСТАНОВКА ПРИБОРА

Транспортировка

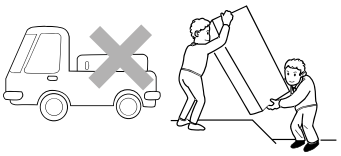

- Не переносите холодильник горизонтально или положив его на бок.
- Не держите холодильник за дверцу или ручку при переноске; холодильник следует переносить, подняв за дно.
- Холодильник никогда не следует перемещать в одиночку, для безопасного подъёма или перемещения блока требуются два человека.

Перед установкой

- После транспортировки не подключайте устройство к сети в течение 6 часов.
- Проверьте правильность соблюдения всех пунктов в разделе «Электрическая безопасность». Если какой-то из пунктов нарушен, требуется устранить нарушение до подключения устройства.

- Снимите всю упаковку, пенопласт и клейкую ленту для крепления. Не используйте упаковочный пенопласт для того, чтобы сделать подкладку под холодильник.
- Перед началом использования устройства снимите прозрачную пленку на боковой панели, чтобы она не мешала нормальной работе системы охлаждения и не увеличивала энергопотребление устройства.
- Производитель не несет ответственности в случае несоблюдения мер предосторожности, указанных выше.

Внимание!

При установке устройства необходимо учитывать его климатический класс.

Климатический класс указан на этикетке с техническим описанием холодильника, расположенной на его корпусе. Запрещается использовать холодильник при температуре, превышающей установленные пределы. Климатический класс определяет условия эксплуатации холодильника.

Климатический класс	**Обозначение**	**Температура**
Умеренный расширенный	SN	+10°C до +32°C
Умеренный	N	+16°C до +32°C
Субтропический	ST	+16°C до +38°C
Тропический	T	+16°C до +43°C

Умеренный - универсальный климатический класс, включающий большинство холодильников в магазинах России. Для жителей южных регионов, где температура летом может превышать +32°C, эксплуатация холодильника в таком случае возможна лишь в кондиционируемом помещении. В зимний период помещение обязательно должно быть отапливаемым. N и SN в агрегатах отечественного производства могут иметь маркировку «УХЛ» (класс для умеренно-холодного климата).

Умеренный расширенный - данный климатический класс холодильников предназначен для помещений с нестабильным отоплением (подвалов, подсобок, холодных коридоров), где температура может опуститься ниже комфортной.

Субтропический - предназначен для регионов, где в летнее время температура поднимается выше +38°C.

Тропический - предназначен для южных регионов, где температура поднимается выше +40°C, или для помещений с особыми условиями (южная сторона, отсутствие кондиционера, маленькая площадь).

Установка

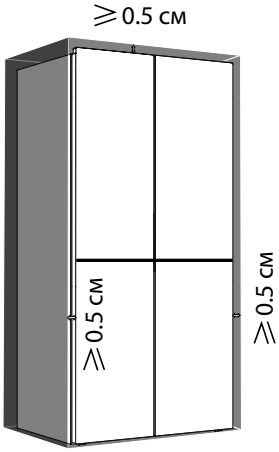

- Достаньте изделие из упаковки, снимите пленку, защищающую дверцу и аксессуары. Любые оставшиеся пятна от клея можно удалить с помощью мягкого моющего средства.
- Не выбрасывайте полистирольные элементы упаковки. Если необходимо будет транспортировать прибор повторно, упакуйте его с помощью полистирольных элементов и пленки, а также защитите изолентой.
- Очистите внутреннюю поверхность прибора и аксессуары моющим средством, разведенным в теплой воде, затем вытрите насухо.
- Установите холодильник на ровную и устойчивую поверхность, в сухом, проветриваемом и затененном помещении, вдали от источников тепла, таких как: духовка, варочная панель, радиаторы центрального отопления, трубы центрального отопления, трубы горячего водоснабжения и т.д.
- На внешней поверхности изделия может быть защитная пленка, ее следует удалить.
- Обеспечьте достаточную вентиляцию помещения и свободную циркуляцию воздуха со всех сторон прибора.
- При встраивании холодильника в шкаф необходимо учитывать особенности монтажа. Рекомендуется оставлять зазор не менее 5 мм сверху, сзади и по бокам прибора, а также пространство перед холодильником, необходимое для открывания дверцы.
- Рекомендуется устанавливать розетку над задней стенкой устройства.

Минимальные расстояния от источников тепла

- от электрических, газовых и других плит - 30 мм,
- от печей, работающих на масле или угле - 300 мм,
- от встраиваемых духовых шкафов - 50 мм

Если нет возможности обеспечить указанные расстояния, установите между ними изоляционную панель

- Задняя стенка холодильника (в частности, конденсатор и другие элементы системы охлаждения) не должна соприкасаться с другими элементами, которые могут их повредить (например, трубы центрального отопления и водопровода).

Подключение к сети

- Этот прибор должен быть подключен к розетке переменного тока 220-240В 50 Гц. Розетка должна быть установлена должным образом и снабжена заземляющим кабелем и предохранителем.
- Закон требует, чтобы прибор был должным образом заземлен. Производитель не несет ответственность за любой ущерб или травму, которые могут возникнуть в результате невыполнения этого требования.
- Не используйте адаптеры, сетевые разветвители и двухпроводные удлинители. Если необходимо использовать удлинитель, он должен иметь соответствующее сечение провода и сертификат безопасности, соответствующий нагрузке, требуемой для данного прибора.
- Если используется удлинитель, его розетка должна располагаться на безопасном расстоянии от раковин и не должна находиться в месте, где он может быть затоплен водой или сточными водами.

Отключение источника питания

- Убедитесь, что прибор можно легко отсоединить от сети, вынув вилку из розетки или выключив автоматический выключатель.

Выравнивание холодильника

- Выровняйте устройство, поворачивая ножки по часовой стрелке вручную или используя гаечный ключ. Отрегулируйте ножки так, чтобы они плотно соприкасались с полом.
  Если устройство не выровнено, может также возникнуть шум, вызванный чрезмерной вибрацией компрессора во время работы. Для выравнивания двери после регулировки ножек поверните регулируемую ножку в нижней двери по часовой стрелке с помощью гаечного ключа, пока двери не выровняются.
- Не допускайте прямого контакта продуктов со стенками морозильной камеры холодильника, так как это может испачкать или повредить покрытие. Если продукты разлились, быстро смойте их теплой водой.

ЭКСПЛУАТАЦИЯ ПРИБОРА

Первый запуск устройства

Подключите шнур питания устройства.

По умолчанию при первом запуске температура холодильной камеры установлена на +5°C, температура морозильной камеры установлена на -18°C.

Панель управления

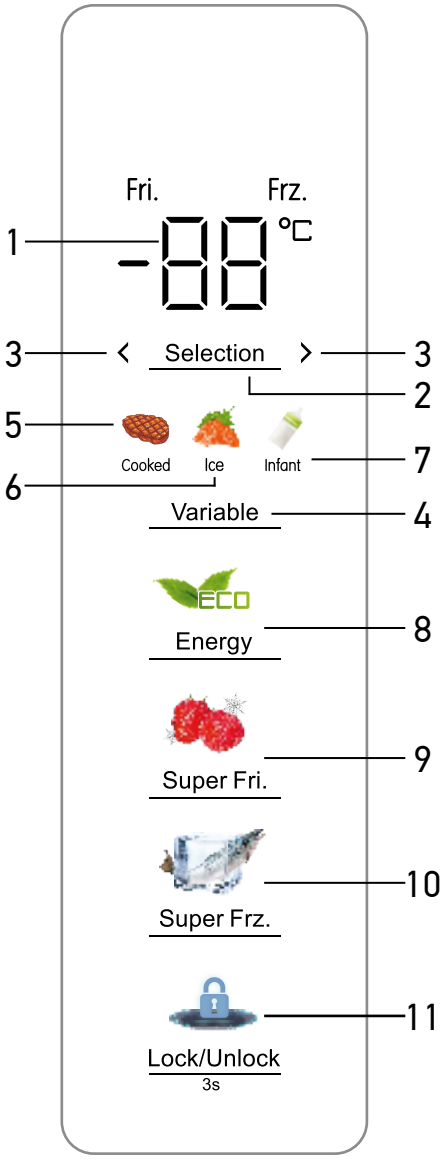

1. Индикатор температуры
2. Кнопка выбора камеры холодильника
3. Кнопки настройки температуры
4. Кнопка выбора температуры в Зоне свежести
5. Кнопка выбора режима «Cooked food»
6. Кнопка выбора режима «Fresh ice»
7. Кнопка выбора режима «Infant»
8. Кнопка и индикатор режима энергосбережения
9. Кнопка и индикатор режима быстрого охлаждения
10. Кнопка и индикатор режима быстрой заморозки
11. Кнопка блокировки

Fri. Индикатор холодильной зоны

Frz. Индикатор морозильной зоны

Производитель и импортер оставляют за собой право изменять конструкцию, технические характеристики, функции, внешний вид, комплектацию изделия (товара) и т.д. без предварительного уведомления. Вся предоставленная в инструкции информация, касающаяся комплектации, технических характеристик, функций, цветовых сочетаний и т.д. носит информационный характер и ни при каких условиях не является публичной офертой.

Установка температуры и отключение охлаждения в холодильном отделении

В разблокированном состоянии нажмите кнопку «Selection», загорится индикатор холодильной зоны «Fri.». Для увеличения температуры в холодильном отделении нажмите кнопку «>», для уменьшения – кнопку «<». Каждое нажатие меняет температуру на 1°С. Минимальная температура холодильного отделения: +2°С, максимальная: +9°С.

Для отключения холодильного отделения установите минимальную или максимальную температуру и нажмите «<» (если установлена минимальная температура) или «>» (если установлена максимальная температура). При выключенном холодильном отделении на дисплее отобразится «--». Чтобы снова включить холодильное отделение, нажмите «<» или «>».

Установка температуры в морозильном отделении

В разблокированном состоянии нажмите кнопку «Selection», пока не загорится индикатор морозильной зоны «Frz.». Для увеличения температуры в морозильном отделении нажмите кнопку «>», для уменьшения – кнопку «<». Каждое нажатие меняет температуру на 1°С. Минимальная температура холодильного отделения: -24°С, максимальная: -15°С. Когда значение температуры установлено на максимальное или минимальное, последующее нажатие кнопки «>» или «<» возвращает значение температуры к минимальному или максимальному соответственно.

Установка температуры в Зоне свежести

Один из ящиков холодильного отделения представляет собой Зону свежести (Cool fresh box) и отличается механизмом контроля температуры в зависимости от вида размещённых продуктов.

В разблокированном состоянии при каждом нажатии кнопки «VARIABLE» загораются индикаторы «COOKED FOOD» - «FRESH ICE» - «INFANT», при выборе режима устанавливается соответствующая температура в зоне свежести.

«COOKED FOOD»: при данном режиме в зоне свежести будет установлена температура в -3 °С.

«FRESH ICE»: при данном режиме в зоне свежести будет установлена температура в 0 °С.

«INFANT»: при данном режиме в зоне свежести будет установлена температура, соответствующая заданной температуре в холодильном отделении.

Режим энергосбережения

В разблокированном состоянии нажмите кнопку Energy, чтобы перейти в режим энергосбережения. Загорится индикатор (8), и холодильник автоматически установит оптимальную температуру внутри в соответствии с температурой окружающей среды. Это обеспечивает минимальное энергопотребление при оптимальной температуре хранения продуктов. Нажмите кнопку Energy повторно, чтобы отключить режим энергосбережения, при этом индикатор (8) погаснет.

Режим быстрого охлаждения

Данный режим предназначен для быстрого охлаждения продуктов. В разблокированном состоянии нажмите кнопку «Super Fri.», на экране отобразится индикатор (9), холодильник перейдёт в режим быстрого охлаждения. По достижении температуры холодильной камеры +2°C холодильник автоматически выключит режим быстрого охлаждения через 120 минут. Повторное нажатие кнопки «Super Fri.» отключит режим быстрого охлаждения, при этом индикатор (9) погаснет.

Режим быстрой заморозки

Данный режим предназначен для быстрой заморозки продуктов. В разблокированном состоянии нажмите кнопку «Super Frz.», на экране отобразится индикатор (10), холодильник перейдёт в режим быстрой заморозки. По достижении температуры морозильной камеры -32°C холодильник автоматически выключит режим быстрой заморозки через 24 часа. Повторное нажатие кнопки «Super Frz.» отключит режим быстрой заморозки, при этом индикатор (10) погаснет.

Блокировка/разблокировка

По истечении 30 секунд без нажатия какой-либо кнопки панель управления автоматически заблокируется.

Вы можете самостоятельно заблокировать панель управления длительным нажатием кнопки «Lock/Unlock» (11).

Повторное длительное удержание кнопки «Lock/Unlock» (11) снимает блокировку панели управления.

Функция памяти

При подаче электропитания после его отключения холодильник автоматически устанавливает используемые ранее температурные режимы. Если в момент отключения электропитания холодильник работал в режиме быстрого охлаждения или быстрой заморозки, то после возобновления подачи электропитания он вернётся к обычному режиму работы.

Аварийный сигнал при открытой дверце

Если дверца холодильника открыта в течение длительного времени, на дисплее отобразится надпись «d R» и раздастся звуковой сигнал. После закрытия дверцы звуковой сигнал автоматически прекратится.

Индикация кодов ошибок на дисплее

При возникновении неисправности прибора на дисплее будут отображаться коды ошибок (например, «ER», «EF» и т.д.). В случае отображения кода ошибок на дисплее необходимо обратиться в авторизованный сервисный центр.

Холодильная камера

Холодильная камера предназначена для хранения продуктов, которые будут употреблены в течение короткого срока (таких как фрукты, овощи, напитки и т.д.).

С целью обеспечения наилучших условий хранения продуктов рекомендуется хранить продукты в герметичных контейнерах.

Рекомендации по размещению продуктов в холодильной камере

Продукт	**Зона хранения холодильной камеры**
Сливочное масло, сыр	Верхняя дверная полка
Яйца	Дверная полка
Фрукты, овощи, салаты	Ящик
Мясо, сосиски, колбаса, сыр, молоко	Нижняя полка
Молочные продукты, консервы, пресервы	Верхняя полка или дверная полка
Напитки	Дверная полка

Снятие и установка полок в холодильных камерах

1. Потяните полку на себя (см. рис 1).
2. Приподнимите одну из сторон полки вверх и поверните её в направлении стрелки (см. рис. 2), прежде чем извлечь.
3. Чтобы установить полку, выполните указанные действия в обратном направлении.

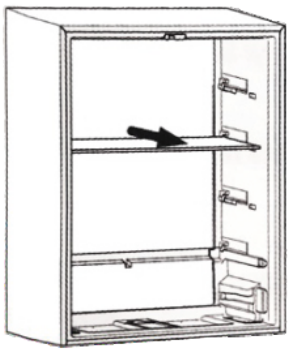

рис. 1

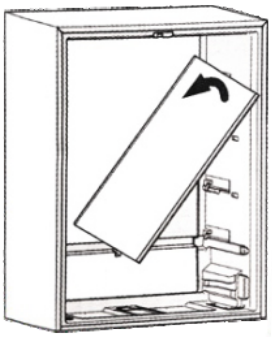

рис. 2

Морозильная камера

Морозильная камера предназначена для замораживания продуктов, хранения глубокозамороженных продуктов и приготовления льда. Она позволяет сохранять продукты в течение длительного времени.

РЕКОМЕНДАЦИИ ПО ХРАНЕНИЮ ПРОДУКТОВ

- Оптимальная температура для хранения продуктов в холодильной камере составляет +4 °С.
- Не храните следующие продукты при температуре ниже 6°С в течение длительного времени: цитрусовые, дыни, экзотические фрукты, корнеплоды, ананасы, папайя, маракуйя, огурцы. При низких температурах произойдут нежелательные изменения, такие как размягчение мякоти, потемнение и/или ускоренное гниение. Не охлаждайте авокадо (пока они не созреют) и бананы.
- Перед тем как положить горячие продукты в холодильник, сначала охладите их до комнатной температуры; в противном случае они увеличат потребление электроэнергии и могут привести к поломке холодильника.
- Размещайте продукты так, чтобы обеспечить достаточную циркуляцию воздуха в холодильном отделении.
- Не ставьте продукты или контейнеры вплотную к задней стенке холодильника, так как они могут примёрзнуть к стенке или испортиться из-за воздействия низкой температуры.
- Для хранения замороженных продуктов поместите их внутрь морозильной камеры.
- Не помещайте в морозильную камеру продукты в бутылках или консервы, чтобы предотвратить их растрескивание от мороза.
- Продукты в морозильной камере следует хранить в герметичных пакетах или контейнерах. Отметьте дату заморозки на упаковочном пакете в соответствии со сроком хранения продуктов, чтобы предотвратить превышение срока хранения продуктов.
- Замороженные продукты рекомендуется хранить при температуре -18°С и ниже.
- Не рекомендуется замораживать следующие виды продуктов: овощи и фрукты, которые употребляются в сыром виде (огурцы, редис, виноград, яблоки, груши, персики и т.д.), сваренные и сырые яйца, йогурт, кефир, сметана, майонез.
- Не открывайте и не оставляйте открытой дверцу морозильной камеры без необходимости.

- Разделите продукты на части и упакуйте их раздельно, чтобы они не слиплись.
- Упаковочные материалы должны не иметь запаха, быть герметичными, водонепроницаемыми и не загрязняющими окружающую среду, чтобы упакованные продукты не испортились от посторонних запахов и не потеряли качество.
- Не помещайте слишком много свежих продуктов в морозильную камеру один раз, не превышайте значение замораживающей способности холодильника.
- Размороженные продукты нельзя замораживать снова.
- Не помещайте в морозильную камеру продукты/напитки в стеклянной таре.
- Продукты не должны блокировать воздуховыпускное отверстие; в противном случае будет нарушена циркуляция воздуха.

Примечание: *при хранении продукты питания не должны касаться боковых и задней стенки холодильника*

Молочные продукты и яйца

На большинстве упакованных молочных продуктов указана рекомендуемая дата «использовать до/употребить до/срок годности». Храните их в холодильнике и используйте в течение рекомендуемого времени.

Масло может испортиться от сильно пахнущих продуктов, поэтому его лучше хранить в герметичном контейнере.

Яйца следует хранить в холодильной камере (на полке или дверной полке в специальном контейнере).

Красное мясо

Свежее красное мясо следует хранить в контейнере или на тарелке, неплотно накрытым вощёной бумагой, полиэтиленовой плёнкой или фольгой.

Храните приготовленное и сырое мясо в разных ёмкостях во избежание попадания сока из сырого мяса в приготовленный продукт.

Птица

Свежую целую птицу следует промыть внутри и снаружи холодной проточной водой, высушить и положить на тарелку, а затем неплотно накрыть полиэтиленовой плёнкой или фольгой.

Приготовленные блюда из птицы также следует хранить таким же образом.

Рыба и морепродукты

Свежую рыбу и морепродукты следует хранить не более суток. Для хранения её следует хранить в контейнере или на тарелке, неплотно накрытым вощёной бумагой, полиэтиленовой плёнкой или фольгой. Перед хранени-

ем целую рыбу следует промыть в холодной воде, чтобы удалить отслоившуюся чешую и грязь, а затем промокнуть насухо бумажными полотенцами.

Полуфабрикаты и готовые блюда

Полуфабрикаты и готовые блюда следует хранить в закрытых контейнерах, чтобы еда не заветрилась и её запахи не проникли в другие продукты, не более 1-2 дней.

Срок хранения в морозильной камере зависит от типа продукта. В таблице приведены рекомендованные максимальные сроки хранения продуктов при температуре не выше -18°C.

Продукт	**Максимальный срок хранения**
Полуфабрикаты из мяса	1 месяц
Хлеб, мороженое, сосиски, пироги, приготовленные моллюски, жирная рыба, томаты	2 месяца
Нежирная рыба, моллюски, пицца, булочки, пельмени, готовые блюда (в т.ч. бульоны, супы, соусы)	3 месяца
Ветчина, пирожные, бисквиты, говяжьи и бараньи отбивные, птица (куски), морепродукты, перец сладкий, необработанные грибы, песочное и слоёное тесто	4 месяца
Сливочное масло, бланшированные овощи, сырой фарш, свинина, субпродукты из мяса и птицы, ягоды, бездрожжевое тесто, маргарин и сливочное масло	6 месяцев
Овощи и фрукты (кроме бахчевых, томатов, редиса, огурцов, капусты, салатов, сельдерея), зелень, говядина, баранина, целая птица, варёные грибы	12 месяцев

УХОД И ОБСЛУЖИВАНИЕ

Размораживание

Продукт оснащен системой «**NoFrost**», которая предназначена для предотвращения сильного образования льда. Талая вода будет стекать в поддон для воды на компрессоре и испаряться самостоятельно. При нормальном использовании не должно быть необходимости в регулярном размораживании морозильной камеры.

Пожалуйста, обратите внимание: *Если Вы регулярно обнаруживаете большое скопление льда или воду в морозильной камере, то, скорее всего, дверца герметизируется неправильно. Это может быть связано с дефектным уплотнителем двери.*

Чистка и уход

Перед чисткой прибора всегда отключайте его от сети, отсоединив вилку от розетки.

Перед чисткой извлеките все продукты из холодильника в другое прохладное место.

Во время чистки следите за тем, чтобы вода не попала в элементы питания, панель управления, лампу на дверце и верхний блок управления.

Протрите холодильник снаружи мягкой тканью, смоченной нейтральным чистящим средством, затем протрите чистой тканью и дайте холодильнику высохнуть естественным путем.

Для чистки внутренних поверхностей и уплотнительной ленты холодильника следует использовать мягкую ткань, смоченную тёплой водой, затем протереть чистой сухой тканью.

Внимание!

Запрещается промывать холодильник непосредственно водой, это может нарушить его электроизоляционные свойства.

Запрещается чистить холодильник металлической щёткой, щёткой для посуды, грубыми абразивными чистящими средствами, отбеливающими средствами, сильными щелочными моющими средствами или легковоспламеняющимися или токсичными чистящими жидкостями (в том числе спиртом, растворителем, бензином, бензолом и т.д.).

Запрещается мыть полки и ящики холодильника в посудомоечной машине во избежание их деформации под воздействием высокой температуры.

После чистки хорошо просушите полки и ящики, прежде чем установить их обратно в холодильник.

После чистки проверьте, что сетевой шнур не повреждён. Затем вставьте штепсельную вилку в электрическую розетку.

Замена лампы

Для замены перегоревшей лампы холодильного отделения отключите холодильник от источника питания, выньте вилку сетевого шнура из розетки. Снимите крышку, выкрутите винт и извлеките лампу. Установите новую лампу, совершив вышеизложенные действия в обратном порядке.

Вы можете обратиться в авторизованный сервисный центр MEFERI для замены лампы.

ОБЩИЕ РЕКОМЕНДАЦИИ

Длительное неиспользование холодильника

Если вы уезжаете в отпуск, лучше оставить холодильник работать непрерывно и убрать продукты с коротким сроком хранения. Если вы хотите выключить холодильник, извлеките из него все продукты, отсоедините вилку питания, полностью очистите внутреннюю часть холодильника и откройте дверцу, чтобы избежать появления посторонних запахов.

Отключение электроэнергии

Как правило, кратковременное отключение электроэнергии не оказывает существенного влияния на температуру в холодильнике. Однако, если отключение электроэнергии длится долгое время, следует сократить частоту открывания холодильника и не класть в него свежие продукты (чтобы предотвратить ускорение повышения температуры в холодильнике).

Если вы знаете о скором отключении электроэнергии, рекомендуется заранее включить режимы быстрой заморозки и быстрого охлаждения, чтобы поддерживать температуру холодильника на самом низком уровне.

Выключение

Для продления срока службы холодильника не рекомендуется, без крайней необходимости, отключать его от питания.

Советы по экономии энергии

- Располагайте холодильник вдали от источников тепла и прямых солнечных лучей.
- Перед тем, как убрать горячие продукты в холодильник, охладите их до комнатной температуры.
- Своевременно закрывайте дверцу холодильника, не открывайте холодильник без необходимости.
- При размораживании замороженных продуктов вы можете сначала поместить их в холодильную камеру.
- Убедитесь, что датчик температуры не закрыт и не заблокирован продуктами.

ПОИСК И УСТРАНЕНИЕ НЕИСПРАВНОСТЕЙ

Устройство изготовлено с учётом длительного срока службы без выхода из строя. Если во время использования холодильника Вы обнаружили проблему, проверьте, возможно ли её решение в соответствии с нижеприведённой таблицей. Если предложенное решение не принесло результата и неисправность не удаётся устранить своими силами, обратитесь в авторизованный сервисный центр.

Проблемы	Возможные причины	Решение
Устройство работает шумно и издает странные звуки	Устройство установлено на неровной поверхности/ не было выровнено должным образом	Установите прибор на твердой и ровной поверхности
	Задняя стенка устройства касается стены	Выберите место установки так, чтобы обеспечить достаточное свободное пространство вокруг устройства
	За устройством находятся какие-либо предметы	Уберите предметы, лежащие за устройством
	На холодильнике хранятся посторонние предметы	Снимите все предметы, расположенные на устройстве
Щелкающие звуки	Процесс управления оттаиванием может сопровождаться щелчками при автоматическом запуске и завершении процесса оттаивания; работа терморегулятора также сопровождается щелчками при включении и отключении	Устройство исправно
Журчащие звуки	Поток хладагента через систему охлаждения	Устройство исправно
Хлопающие звуки	Сжатие и расширение внутренних стенок вследствие изменения температуры	Устройство исправно
Свистящие звуки	Электродвигатель вентилятора испарителя обеспечивает циркуляцию воздуха в холодильной и морозильной камере	Устройство исправно
	Воздух отводится из конденсатора при помощи вентилятора	Устройство исправно
Дребезжание	Источником дребезжащих звуков может быть поток хладагента	Устройство исправно
	Предметы, хранящиеся на устройстве или рядом с ним	Устройство исправно
	Устройство не установлено на полу ровно	Отрегулируйте ножки/ножку устройства. См. раздел «Установка»
	Устройство с линейным компрессором было перемещено во время эксплуатации	Устройство исправно. Если компрессор не прекратит издавать дребезжащий шум через 3 минуты, отключите питание устройства, а затем включите вновь

Звуки и вибрация	Если боковые или задняя стенка устройства касается стены помещения или стенок шкафа, это может стать причиной шумов даже при нормальном уровне вибрации	Для предотвращения шума убедитесь в том, что боковые стороны и задняя стенка устройства не соприкасаются со стеной помещения или стенками шкафа
Шум компрессора при запуске	При включении устройства шум компрессора выше обычного. Спустя продолжительное время работы шум уменьшится	Устройство исправно
Шум вентилятора	Повышенная температура окружающей среды или единовременное помещение большого количества продуктов в холодильник. Спустя продолжительное время работы шум уменьшится	Устройство исправно
Включенный в электросеть холодильник не работает	Перебой питания	Проверьте напряжение
Неприятный запах в холодильнике	Неправильно установлена температура в холодильном или морозильном отделении	Установите температуру в холодильном и морозильном отделении на средний уровень
	Хранение в открытом виде продуктов, имеющих запах	Храните продукты, имеющие сильный запах, в специальных контейнерах
	Проверьте, нет ли испорченных продуктов внутри	Выбросите испорченные продукты и очистите ящик для хранения овощей и фруктов. См. раздел «Уход и обслуживание». Не храните продукты слишком долго
Холодильник плохо охлаждает/морозит	Установлена слишком высокая температура в холодильном или морозильном отделении	Установите температуру в холодильном и морозильном отделении на средний уровень
	Холодильник установлен под прямыми солнечными лучами или расположен слишком близко к источникам тепла, таким как обогреватель	Проверьте область установки. Установите холодильник как можно дальше от источников тепла
	Хранение горячих продуктов	Прежде чем поместить горячие продукты в холодильник, охладите их до комнатной температуры
	Холодильник перегружен продуктами	Обеспечьте достаточное пространство между хранящимися в холодильнике продуктами
	Дверцы холодильника закрыты неплотно	Закройте дверцы плотно и убедитесь, что продукты не мешают закрыванию дверей
	Мало свободного места вокруг холодильника	Установите холодильник так, чтобы было достаточно свободного места вокруг холодильника. См. раздел «Установка»

Нет внутреннего освещения	Неисправность светодиодной лампы	Если светодиодная лампа не загорается, обратитесь к продавцу или в авторизованный сервисный центр
Боковая или передняя стенки устройства теплые	Эти участки устройства оснащены противоконденсатными трубками для уменьшения количества конденсата вокруг дверцы	Трубка отвода тепла для предотвращения возникновения конденсата установлена в передней и боковой частях устройства. Сразу после установки или в течение летних месяцев она может довольно сильно нагреваться. Можете быть уверены, это не является признаком неисправности
Стенки холодильника нагреваются	Включение холодильника после покупки, включение холодильника после разморозки	Устройство исправно. В этих случаях холодильник работает на полную мощность, чтобы как можно быстрее снизить температуру в камерах
Компрессор сильно нагревается	При работе холодильника компрессор может достигать температуры 90°C, при этом на внешней поверхности устройства может появляться конденсат	Устройство исправно, протрите поверхность холодильника насухо
Конденсат внутри устройства или на дне крышки ящика для овощей	Хранение горячих продуктов	Охладите продукты питания перед помещением их в холодильную или морозильную камеру
	Дверца устройства была оставлена открытой	Несмотря на то, что конденсат испарится вскоре после закрытия дверцы устройства, можно удалить его сухой салфеткой
	Дверцы холодильника открываются слишком часто	Конденсат может образовываться вследствие разницы температуры внутри устройства и снаружи. Удалите влагу сухой салфеткой
	В холодильнике хранятся теплые или влажные продукты не в герметичных контейнерах	Храните продукты в закрытых или герметичных контейнерах
В морозильной камере образовалась наледь	Дверца была закрыта неплотно	Следите за тем, чтобы продукты питания внутри холодильника не препятствовали закрытию дверцы, обязательно проверяйте, плотно ли закрыта дверца
	Хранение горячих продуктов	Охладите продукты питания перед помещением их в холодильную или морозильную камеру
	Канал подачи и отвода воздуха морозильной камеры засорен	Следите за тем, что отверстия для забора и выпуска воздуха не были засорены, чтобы обеспечивать циркуляцию воздуха внутри устройства
	Морозильная камера переполнена	Обеспечьте достаточное место между продуктами

Дверца холодильника не закрывается плотно	Холодильник наклонен вперед	Отрегулируйте передние ножки, чтобы приподнять лицевую сторону устройства
	Полки вставлены неправильно	Проверьте, до конца ли вставлены полки в холодильник
	Дверцу закрыли с чрезмерной силой	Если приложить слишком большое усилие при закрывании двери, она может снова открыться по инерции. Не хлопайте дверцей
Дверца открывается тяжело	Дверцу открыли сразу же после закрытия	Открытие дверцы устройства в течение 1 минуты после закрытия может быть затруднено вследствие разницы давления внутри и снаружи устройства. Попробуйте открыть дверцу устройства чуть позже, после стабилизации уровня давления внутри устройства
	Слишком много продуктов хранится в двери устройства	Уменьшите количество продуктов в двери холодильника
Образование инея или конденсата внутри или снаружи устройства	Дверцы холодильника открываются и закрываются слишком часто	Иней и влага могут образоваться, если внутрь холодильника попадет воздух. Закройте дверцы плотно и убедитесь, что продукты не мешают закрыванию дверей
	Холодильник установлен в помещении с повышенной влажностью	Конденсат может образоваться, если холодильник установлен в помещении с повышенной влажностью. Вытрите влагу чистой салфеткой
Вода внутри или снаружи устройства	Утечка воды вблизи устройства	Проверьте, нет ли утечки воды из раковины или других мест
	Вода на дне устройства	Проверьте, появляется ли вода из-за оттаивания продуктов, повреждения или поломки контейнера в результате падения
Не работает дисплей	Штепсельная вилка не вставлена в электрическую розетку	Проверьте подключение питания к устройству
Холодильник издаёт звуковой сигнал	Дверь приоткрыта или открыта длительное время	Плотно закройте дверь
Компрессор не работает	Холодильник в режиме разморозки	Устройство исправно
	Холодильник не подключён к источнику питания	Проверьте подключение к источнику питания

Компрессор работает слишком долго	Холодильник был отключён от питания на некоторое время	Устройство исправно (требуется некоторое время для полного охлаждения)
	В холодильник были помещены тёплые или горячие продукты в большом количестве	Устройство исправно (требуется некоторое время для полного охлаждения)
	Частое и/или продолжительное открывание двери холодильника	Не открывайте дверь слишком часто и надолго

Внимание!

Если с помощью этих рекомендаций устранить проблему не удаётся, обратитесь в фирменный сервисный центр. Не пытайтесь отремонтировать неисправный прибор самостоятельно

ТЕХНИЧЕСКИЕ ХАРАКТЕРИСТИКИ

Модель	**MFR70BK TOTAL NO FROST CROSS DOOR ULTRA** **MFR70WH TOTAL NO FROST CROSS DOOR ULTRA**	**MFR83IX TOTAL NO FROST CROSS DOOR COMFORT** **MFR83BLACK IX TOTAL NO FROST CROSS DOOR COMFORT**
Торговая марка	MEFERI	MEFERI
Климатический класс	ST	ST
Класс защиты от поражения эл. током	I	I
Класс энергетической эффективности	A++	A++
Напряжение сети (В)	220-240	220-240
Частота (Гц)	50	50
Потребляемая мощность (Вт)	140	120
Мощность при разморозке (Вт)	185	220
Номинальная сила тока (А)	1,2	1,0
Расход электроэнергии (кВт·ч/24 ч)	0,85	0,92
Расход электроэнергии (кВт·ч/год)	310	336
Общий полезный объем (л)	407	450
Полезный объем морозильной камеры (л)	139	163
Полезный объем холодильной камеры (л)	268	287
Хладагент и его масса (г)	R600a/63	R600a/70
Замораживающая способность (кг/24 ч)	6,5	7,5
Автономное сохранение холода в морозильной камере (ч)	6	10,5
Вес нетто (кг)	73	79
Уровень шума (дБ)	38	38
Вспениватель	Циклопентан	Циклопентан
Габариты (Ш x Г x В) (см)	70,3 x 60,0 x 192,0	83,3 x 60,0 x 181,5
Количество дверей	4	4
Тип компрессора	Инверторный	Инверторный
Комплектация	Устройство, подставка для яиц, контейнер для льда, гарантийный талон, руководство по эксплуатации	Устройство, подставка для яиц, контейнер для льда, гарантийный талон, руководство по эксплуатации

Модель	**MFR70BK TOTAL NO FROST FRENCH DOOR ULTRA** **MFR70WH TOTAL NO FROST FRENCH DOOR ULTRA**
Торговая марка	MEFERI
Климатический класс	ST
Класс защиты от поражения эл. током	I
Класс энергетической эффективности	A++
Напряжение сети (В)	220-240
Частота (Гц)	50
Потребляемая мощность (Вт)	120
Мощность при разморозке (Вт)	185
Номинальная сила тока (А)	1,2
Расход электроэнергии (кВт·ч/24 ч)	0,84
Расход электроэнергии (кВт·ч/год)	307
Общий полезный объем (л)	404
Полезный объем морозильной камеры (л)	135
Полезный объем холодильной камеры (л)	269
Хладагент и его масса (г)	R600a/52
Замораживающая способность (кг/24 ч)	6,5
Автономное сохранение холода в морозильной камере (ч)	8
Вес нетто (кг)	76
Уровень шума (дБ)	38
Вспениватель	Циклопентан
Габариты (Ш x Г x В) (см)	70,3 x 60,0 x 192,0
Количество дверей	4
Тип компрессора	Инверторный
Комплектация	Устройство, подставка для яиц, контейнер для льда, гарантийный талон, руководство по эксплуатации

ПРАВИЛА И УСЛОВИЯ МОНТАЖА, ХРАНЕНИЯ, ТРАНСПОРТИРОВКИ, РЕАЛИЗАЦИИ И УТИЛИЗАЦИИ

- Правила и условия монтажа устройства описаны в данном руководстве в разделе «Установка».
- Хранение устройства должно производиться в упаковке в отапливаемых по мещениях у изготовителя и потребителя при температуре воздуха от 10 °С до 40 °С и относительной влажности воздуха не более 80%. В помещениях не должно быть агрессивных примесей (паров кислот, щелочей), вызывающих коррозию.
- Устройство требует бережного обращения, оберегайте его от воздействия пыли, грязи, ударов, влаги, огня и т.д.
- Реализация устройства должна производиться в соответствии с местным законодательством.
- При обнаружении неисправности устройства следует немедленно обратиться в авторизованный сервисный центр или утилизировать устройство.

Перемещение и транспортировка

Для обеспечения корректной транспортировки устройства необходимо соблюдение следующих требований:

- Извлеките все продукты питания из холодильника. Затем переместите устройство, предварительно закрепив все хрупкие детали, такие как полки и ручки дверей, при помощи скотча;
- Плотно закройте дверцы холодильника и закрепите их клейкой лентой, чтобы во время перевозки они не могли открыться;
- Убедитесь в правильности упаковки устройства для сохранения его работоспособности и внешнего вида (крупногабаритную технику необходимо обернуть в полиэтиленовую или пузырчатую пленку с подкладками из гофрированного картона в критических местах);
- Холодильник необходимо надежно закрепить в машине, чтобы предотвратить удары и падение внутри машины во время транспортировки;
- Для полного исключения воздействия внешней среды используйте только крытый транспорт;
- Обеспечьте крайне осторожное обращение с упаковкой при выполнении погрузочно-разгрузочных работ;
- Убедитесь, что в процессе транспортировки и установки ни один из элементов устройства не был поврежден.

ПРИМЕЧАНИЕ

Транспортировка устройства должна осуществляться в вертикальном положении. Если транспортировка устройства осуществлялась в горизонтальном положении, то перед последующим включением он должен простоять в вертикальном положении не менее шести часов, в противном случае это может привести к поломке устройства.

Утилизация

- Старые холодильники имеют остаточную стоимость. Экологический способ утилизации гарантирует, что ценное сырье будет переработано и использовано вторично. Хладагент и изоляция холодильника должны утилизироваться специальным образом. Перед тем как утилизировать холодильник, убедитесь, что трубки системы охлаждения не повреждены. Информация о способах утилизации старого холодильника и упаковки от нового холодильника может быть получена в местных муниципальных органах.
- При утилизации сломайте замки и защелки , а также снимите двери в целях безопасности.
- Более подробную информацию о переработке изделия можно получить в местном муниципальном управлении или в магазине, где был приобретен товар.

Правильная утилизация

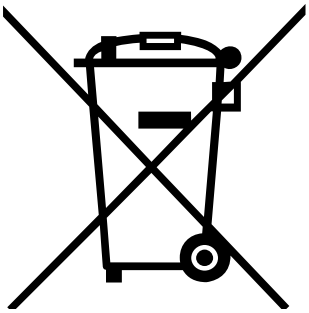

Данная маркировка на товаре или его упаковке означает, что данный товар не должен утилизироваться вместе с другими бытовыми отходами.

Правильная утилизация изделия поможет предотвратить потенциальное негативное влияние на окружающую среду и здоровье людей, а повторная переработка материалов помогает сохранять природные ресурсы.

Для экологически безопасной утилизации старого оборудования воспользуйтесь специальной системой сбора использованных приборов или обратитесь в магазин, где был приобретен товар.

ДОПОЛНИТЕЛЬНАЯ ИНФОРМАЦИЯ

С информацией о сроке службы устройства и условиями предоставления гарантии Вы можете ознакомиться в Гарантийном сертификате, входящем в комплект поставки, а также на Официальном сайте MEFERI:
www.meferi-home.ru

Изготовитель: Мефери Технолоджиз Ко., ЛТД
Китай, № 4501, 45/Ф, Блок А, № 530, Средняя часть проспекта Тяньфу, Зона Хай-Тек Чэнду, Китай (Сычуань) Пилотная зона свободной торговли
Сделано в Китае

Manufacturer: Meferi Technologies CO., LTD
China, No. 4501, 45/F, Block A, No. 530, Middle Section of Tianfu Avenue, Chengdu Hi-tech Zone, China (Sichuan) Pilot Free trade Zone

Импортёр в России/уполномоченное изготовителем лицо:
ООО «МЕФЕРИ».
107023, Россия, Москва город, вн.тер.г. муниципальный округ Преображенское, Малая Семёновская ул., д. 11/2, стр. 7, этаж/помещение/комната 1/III/3.2